体積、容積

次の立体の体積を求めなさい。（5年生）

① 1辺が7mの立方体

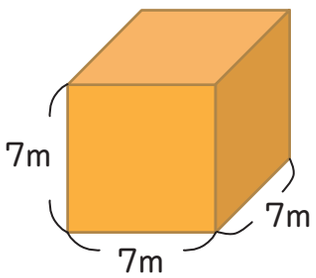

答え［　　］

②

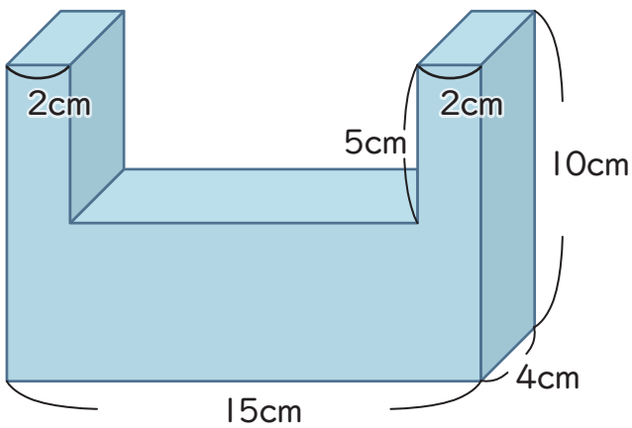

答え［　　］

③

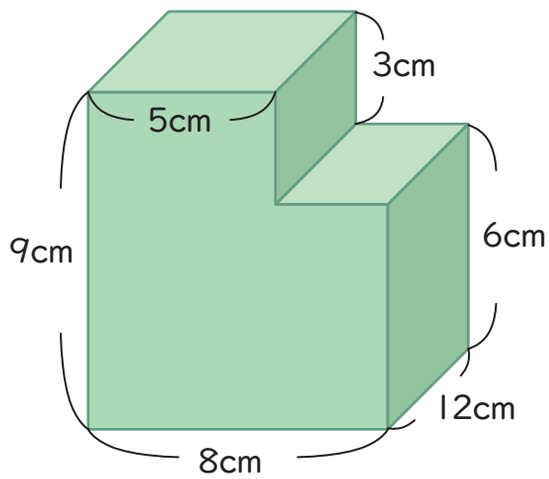

答え［　　］

右のような直方体の形の容器に、20cmの深さまで水を入れました。（5年生）

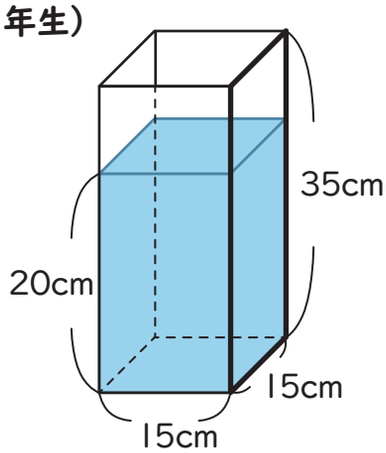

④ 容器に入れた水の量は何Lですか。

答え［　　］

⑤ 次に、この容器にふたをして、太線で囲まれた面が底になるように容器をたおしました。
このとき、水の深さは何cmになりましたか。

答え［　　］

右のような長方形の板の4すみから、1辺10cmの正方形を4つ取りのぞき、残った部分を点線で折り曲げて、直方体の形の容器を作りました。板の厚さは考えないものとします。（5年生）

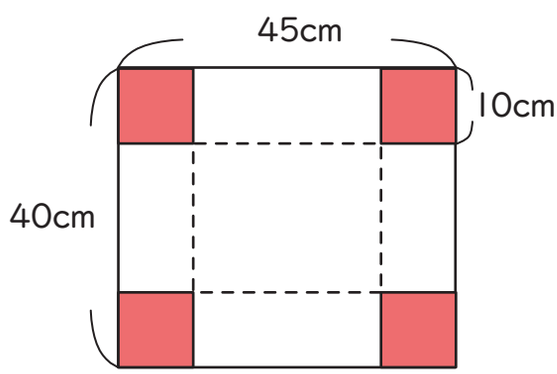

⑥ この容器の容積は何Lですか。

答え［　　］

⑦ この容器いっぱいに水を入れてから、
その水を1辺30cmの立方体の形の容器にすべてうつすと、水の深さは何cmになりますか。

答え［　　］